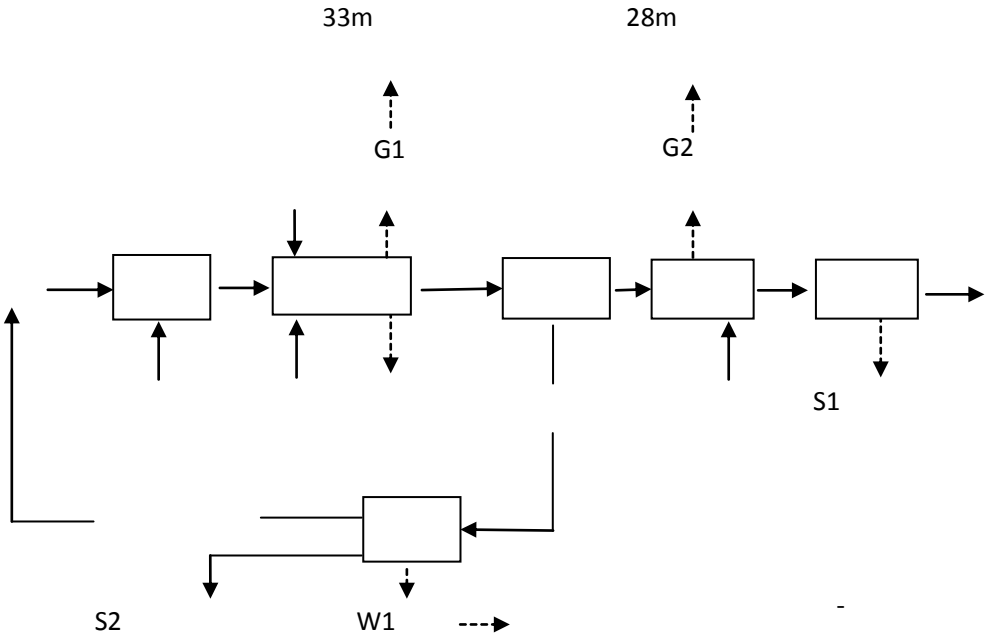
33m
28m
G1
G2
S1
S2
W1

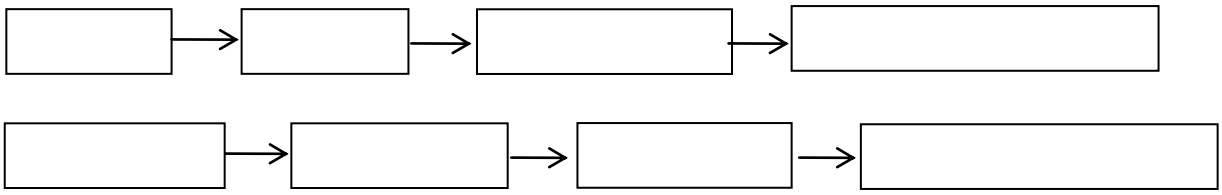

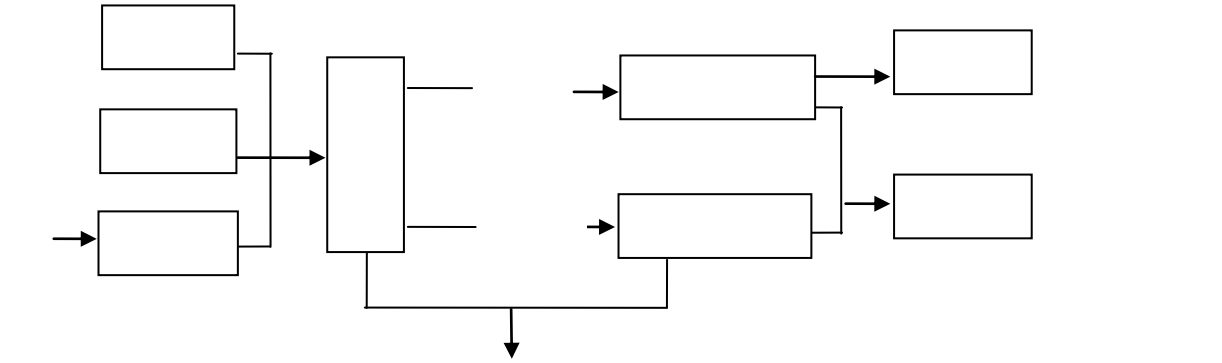

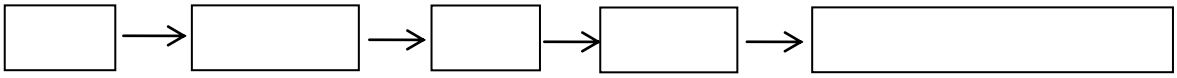

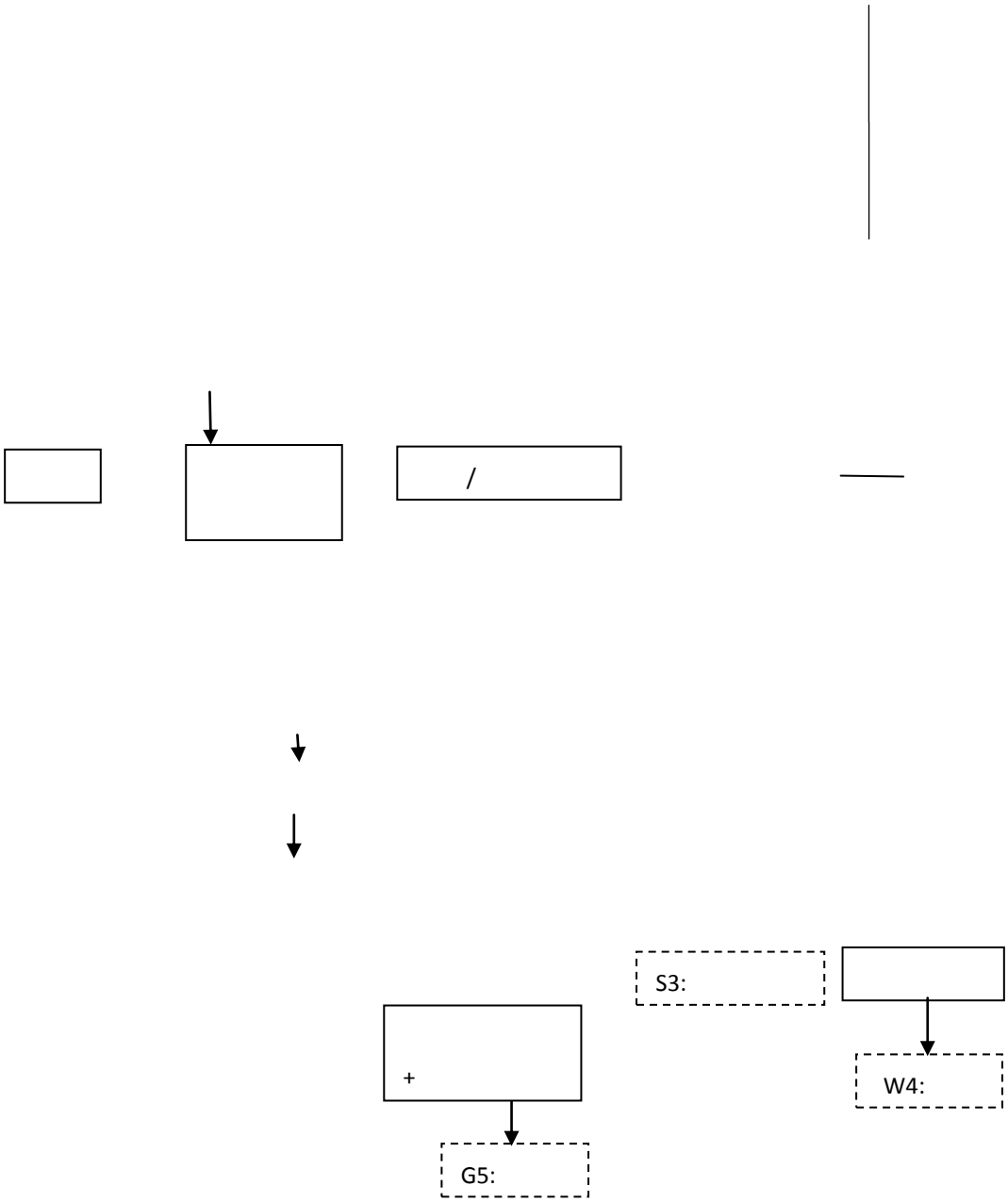
/
S3:
+
W4:
G5:

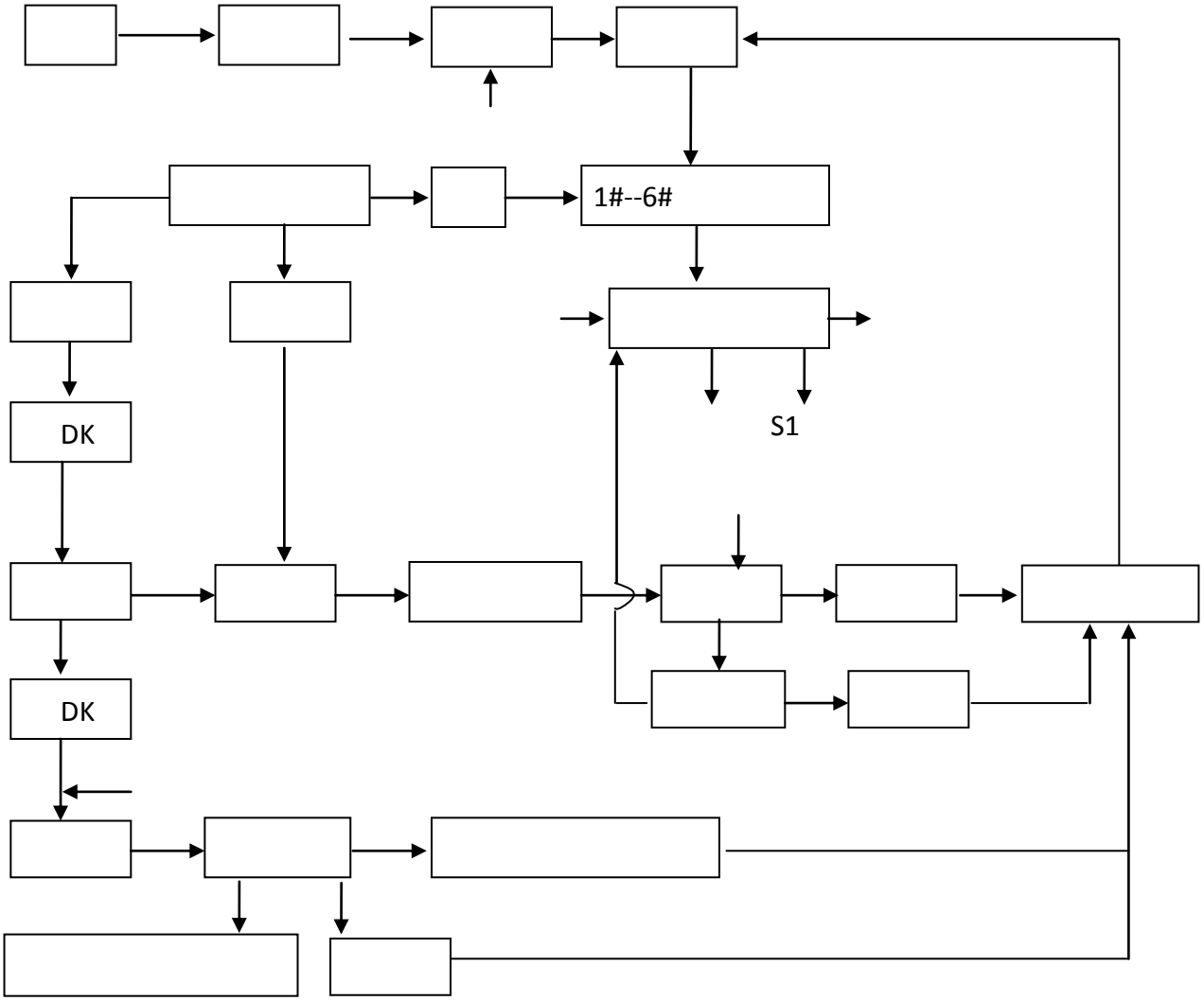
1#--6#
S1
DK
DK

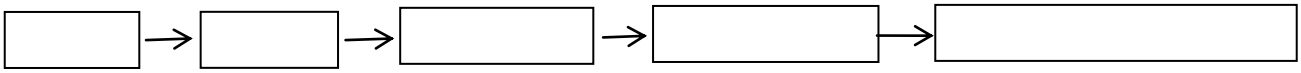

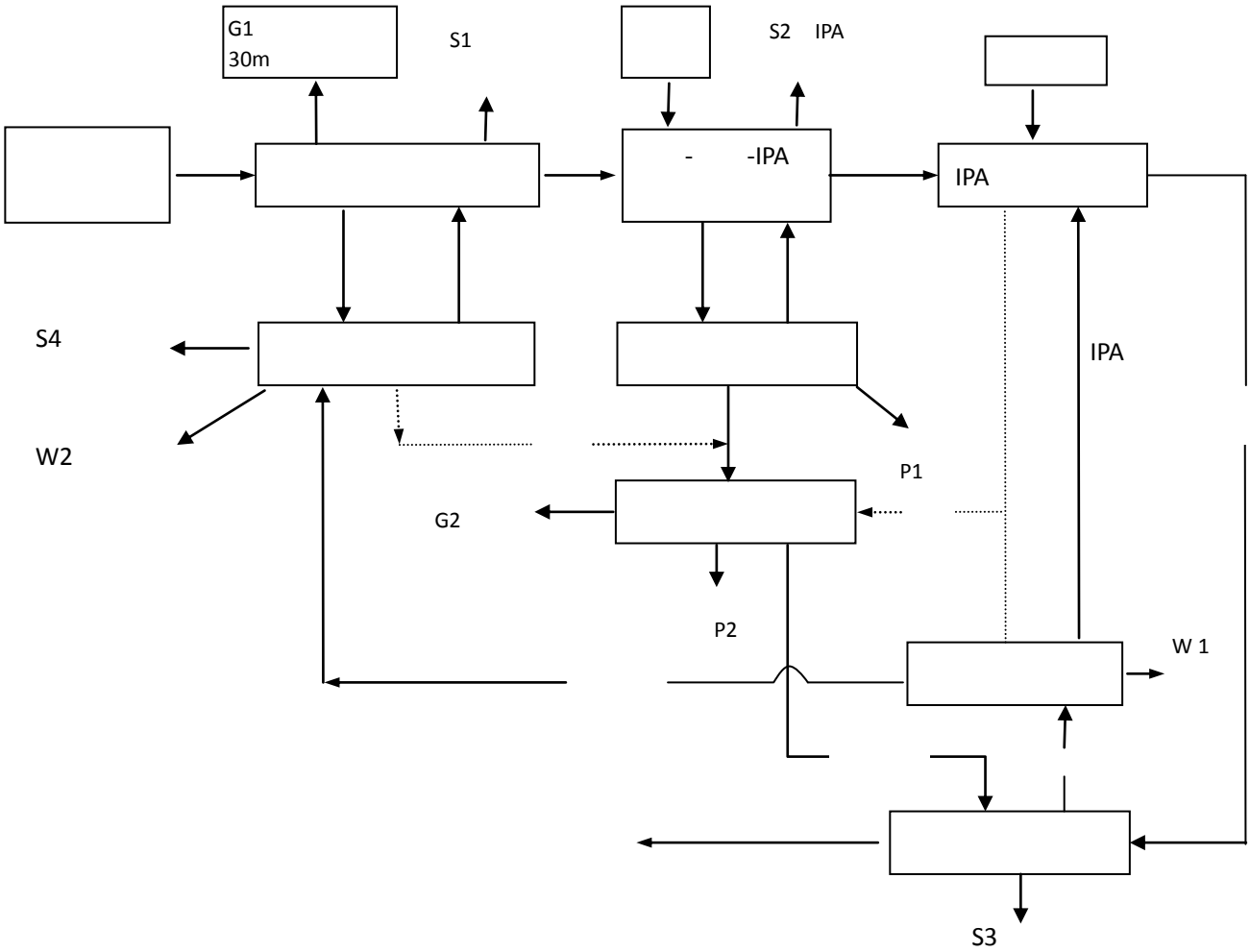
G1
30m
S1
S2
IPA
-
-IPA
IPA
S4
W2
IPA
P1
G2
P2
W 1
S3

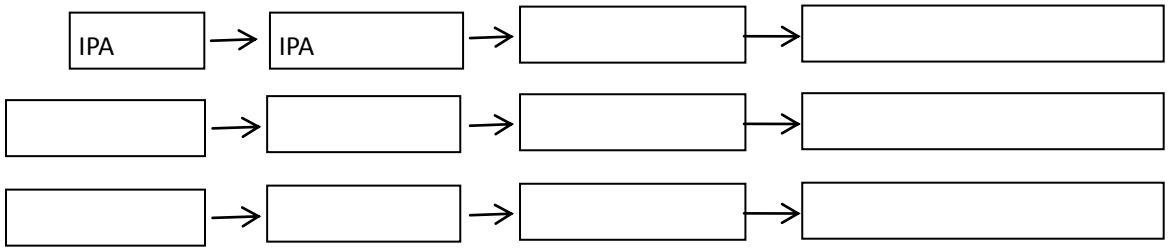
IPA
IPA

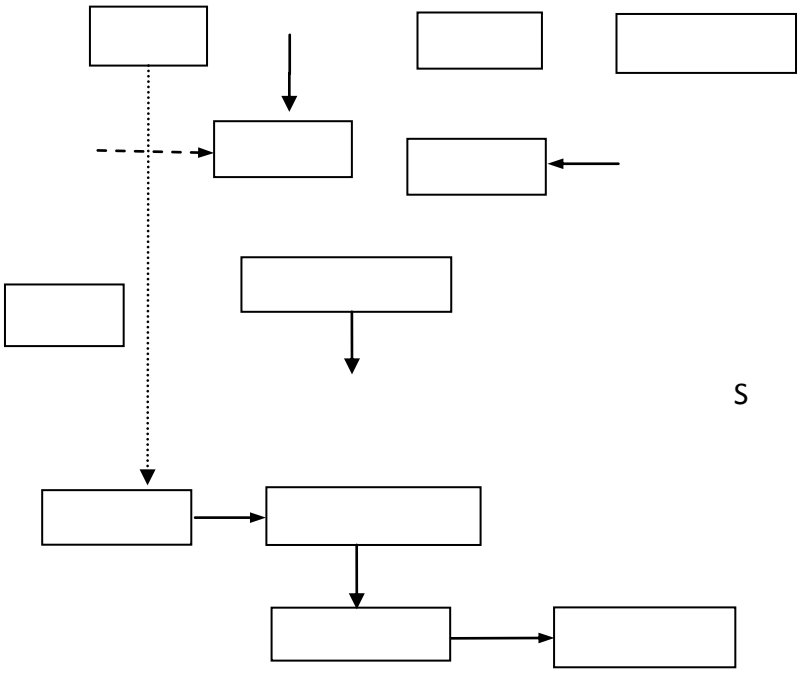
S

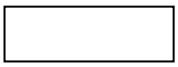

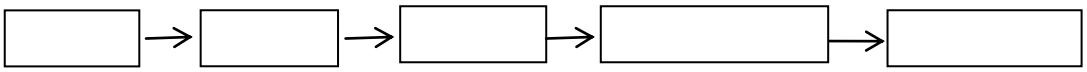

	-							
	-							
	-						-	
	-IPA						-IPA	
	-						-	
	-						-	
10								
11							-	